# สารบัญแบบก่อสร้าง

| งานสถาปัตยกรรม | |
|---|---|
| แบบที่ | แสดงแบบ |
| A-01 | สัญลักษณ์ - สารบัญ - รายการประกอบแบบก่อสร้าง |
| A-02 | แบบแผนที่สังเขป |
| A-03 | แปลนพื้น |
| A-04 | รูปด้านหน้า |
| A-05 | รูปด้านข้าง,ด้านหน้า |
| A-06 | แบบขยายรูปตัดตามขวาง |
| A-07 | แปลนโครงหลังคา |
| A-08 | แบบขยายประตู ,ขยาย T1 |
| | |

| งานโครงสร้าง | |
|---|---|
| แบบที่ | แสดงแบบ |
| S-01 | แปลนเสาตอม่อและฐานราก |
| S-02 | แปลนคาน - พื้น - เสา |
| S-03 | แบบขยายโครงสร้าง |
| | |

| งานไฟฟ้า | |
|---|---|
| แบบที่ | แสดงแบบ |
| E-01 | แปลนไฟฟ้า ,รายละเอียดประกอบแบบไฟฟ้า |
| | |

| งานสุขาภิบาล | |
|---|---|
| แบบที่ | แสดงแบบ |
| SN-01 | แบบขยายห้องน้ำ |
| SN-02 | แบบขยายบ่อเกอะ - บ่อซึม |

# รายการประกอบแบบสถาปัตย์ฯ

| เบอร์ผนัง | รายการผนัง |
|---|---|
| 1 | ก่ออิฐบล็อกฉาบปูนเรียบ ทาสี |
| 2 | ก่ออิฐบล็อก ผิวบุกระเบื้องเซรามิคขนาด 8" x 10" |
| | |
| | |
| | |

| เบอร์พื้น | รายการพื้น |
|---|---|
| 1 | พื้น คสล.ผิวขัดหยาบ |
| 2 | พื้น คสล.ผิวปูกระเบื้องเซรามิคผิวกันลื่นขนาด 12" x 12" |
| | |
| | |
| | |
| | |
| | |

| | | | | | | | | | | | | |
|---|---|---|---|---|---|---|---|---|---|---|---|---|
| | โครงการ | สถานที่ตั้ง | จัดทำแบบรูปรายการ | กองช่าง อบต. | ออกแบบ | วิศวกรโครงสร้าง | ตรวจสอบ | กองช่าง อบต. | เห็นชอบ | สำนักงานปลัด อบต. | อนุมัติ | นายกองค์การบริหารส่วนตำบล |
| | ปรับปรุงต่อเติม อาคารอเนกประสงค์(โดม) | ที่ทำการ อบต.เพ็กใหญ่ ต.เพ็กใหญ่ อ.พล จ.ขอนแก่น | ( นายชาญเดช กองเงิน ) นายช่างโยธา | | (นายเกรียงศักดิ์ วังกานนท์) วิศวกรโยธา ภ.ว.8830 | | ( นายนิรัญ นาชิต ) ผู้อำนวยการกองช่าง อบต. | | (นายสุพจน์ ดอนมงคุณ) ปลัดองค์การบริหารส่วนตำบลเพ็กใหญ่ | | ( นายวิชาญ มหาราช ) นายกองค์การบริหารส่วนตำบลเพ็กใหญ่ | |
| | แสดงแบบ | | | | | | | | | | | |

| | | | | | | | | | | | |
|---|---|---|---|---|---|---|---|---|---|---|---|
| | โครงการ | สถานที่ตั้ง | จัดทำแบบรูปรายการ | กองช่าง อบต. | ออกแบบ | วิศวกรโครงสร้าง | ตรวจสอบ | กองช่าง อบต. | เห็นชอบ | สำนักงานปลัด อบต. | อนุมัติ | นายกองค์การบริหารส่วนตำบล |
| | ปรับปรุงต่อเติม อาคารอเนกประสงค์(โดม) | ที่ทำการ อบต.เพ็กใหญ่ ต.เพ็กใหญ่ อ.พล จ.ขอนแก่น | | ( นายชาญเดช กองเงิน ) นายช่างโยธา | | (นายเกรียงศักดิ์ วังกานนท์) วิศวกรโยธา | | ( นายนิรัญ นาชิต ) ผู้อำนวยการกองช่าง อบต. | | (นายสุพจน์ ดอนมงคุณ ) ปลัดองค์การบริหารส่วนตำบลเพ็กใหญ่ | | ( นายวิชาญ มหาราช ) นายกองค์การบริหารส่วนตำบลเพ็กใหญ่ |
| | แสดงแบบ | | | | | | | | | | | |

สผ. ๘๔๓๐

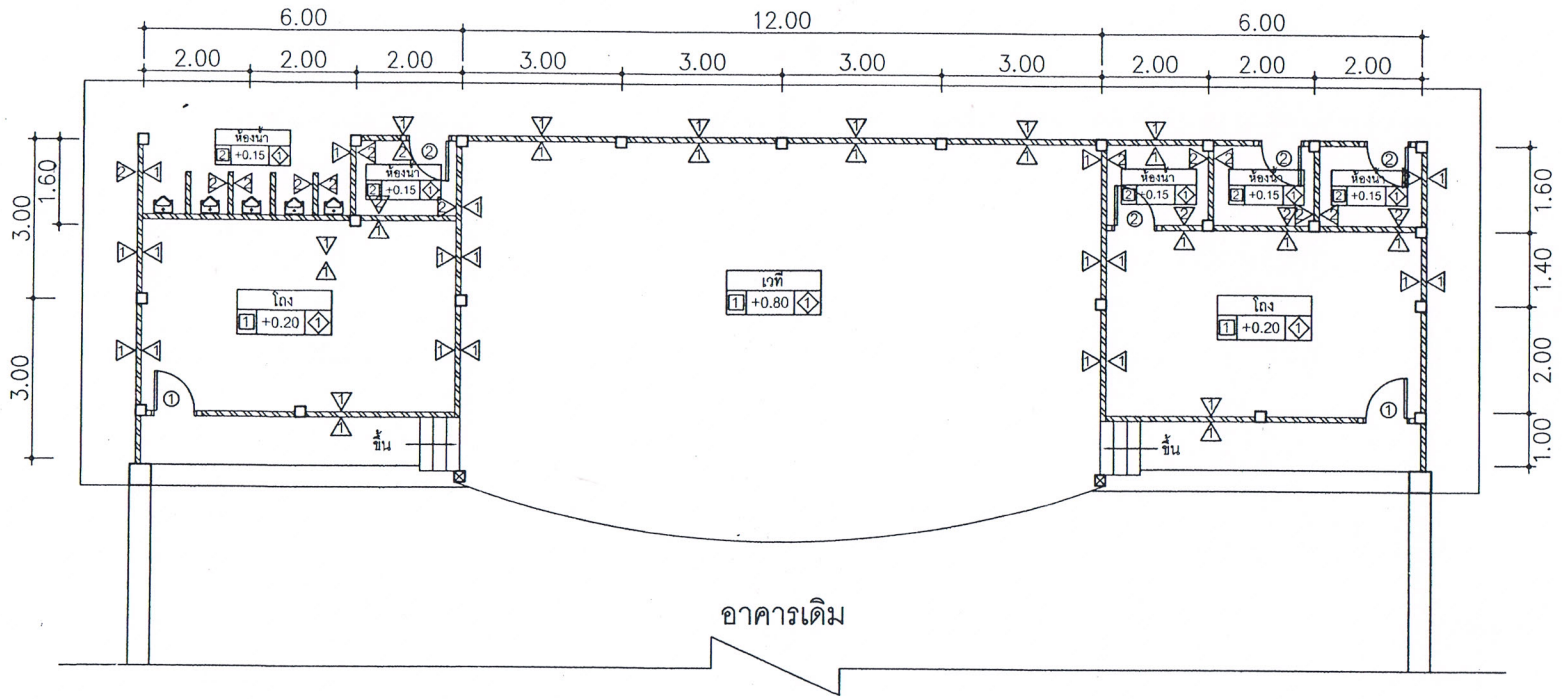


## แปลนพื้น

SCALE 1:100

| | | | | | | | | | | | |
|---|---|---|---|---|---|---|---|---|---|---|---|
| | โครงการ | สถานที่ตั้ง | จัดทำแบบรูปรายการ | กองช่าง อบต. | ออกแบบ | วิศวกรโครงสร้าง | ตรวจสอบ | กองช่าง อบต. | เห็นชอบ | สำนักงานปลัด อบต. | อนุมัติ | นายกองค์การบริหารส่วนตำบล |
| | ปรับปรุงต่อเติม อาคารอเนกประสงค์(โดม) | ที่ทำการ อบต.เพ็กใหญ่ ต.เพ็กใหญ่ อ.พล จ.ขอนแก่น | ( นายชาญเดช กองเงิน ) นายช่างโยธา | | (นายเกรียงศักดิ์ วังกานนท์) วิศวกรโยธา | | ( นายนิรัญ นาชิต ) ผู้อำนวยการกองช่าง อบต. | | (นายสุพจน์ ดอนมงคุณ) ปลัดองค์การบริหารส่วนตำบลเพ็กใหญ่ | | ( นายวิชาญ มหาราช ) นายกองค์การบริหารส่วนตำบลเพ็กใหญ่ | |
| | แสดงแบบ | | | | | | | | | | | |

ลบ 8830

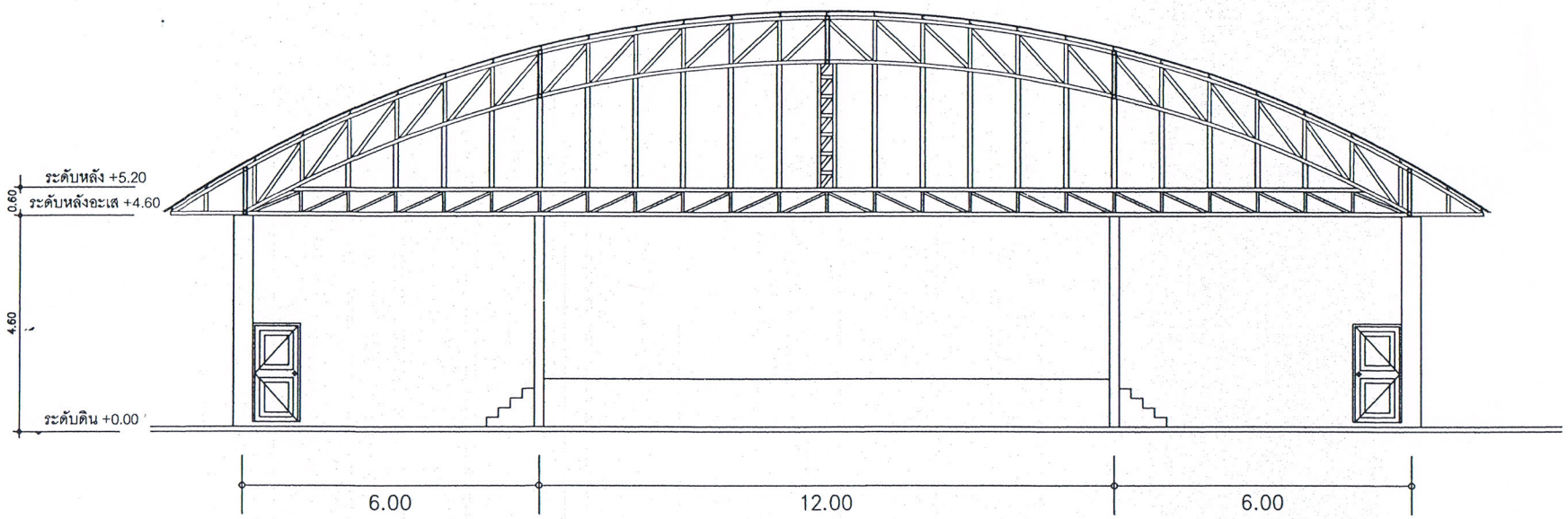


## รูปด้าน

SCALE 1: 200

| | | | | | | | | | | | |
|---|---|---|---|---|---|---|---|---|---|---|---|
| | โครงการ | สถานที่ตั้ง | จัดทำแบบ รูปรายการ | กองช่าง อบต. | ออกแบบ | วิศวกรโครงสร้าง | ตรวจสอบ | กองช่าง อบต. | เห็นชอบ | สำนักงานปลัด อบต. | อนุมัติ | นายกองค์การบริหารส่วนตำบล |
| | ปรับปรุงต่อเติม อาคารอเนกประสงค์(โดม) | ที่ทำการ อบต.เพ็กใหญ่ ต.เพ็กใหญ่ อ.พล จ.ขอนแก่น | ( นายชาญเดช กองเงิน ) นายช่างโยธา | | (นายเกรียงศักดิ์ วังกานนท์) วิศวกรโยธา | | ( นายนิรัญ นาชิต ) ผู้อำนวยการกองช่าง อบต. | | (นายสุพจน์ ดอนมงคุณ) ปลัดองค์การบริหารส่วนตำบลเพ็กใหญ่ | | ( นายวิชาญ มหาราช ) นายกองค์การบริหารส่วนตำบลเพ็กใหญ่ | |
| | แสดงแบบ | | | | | | | | | | | |

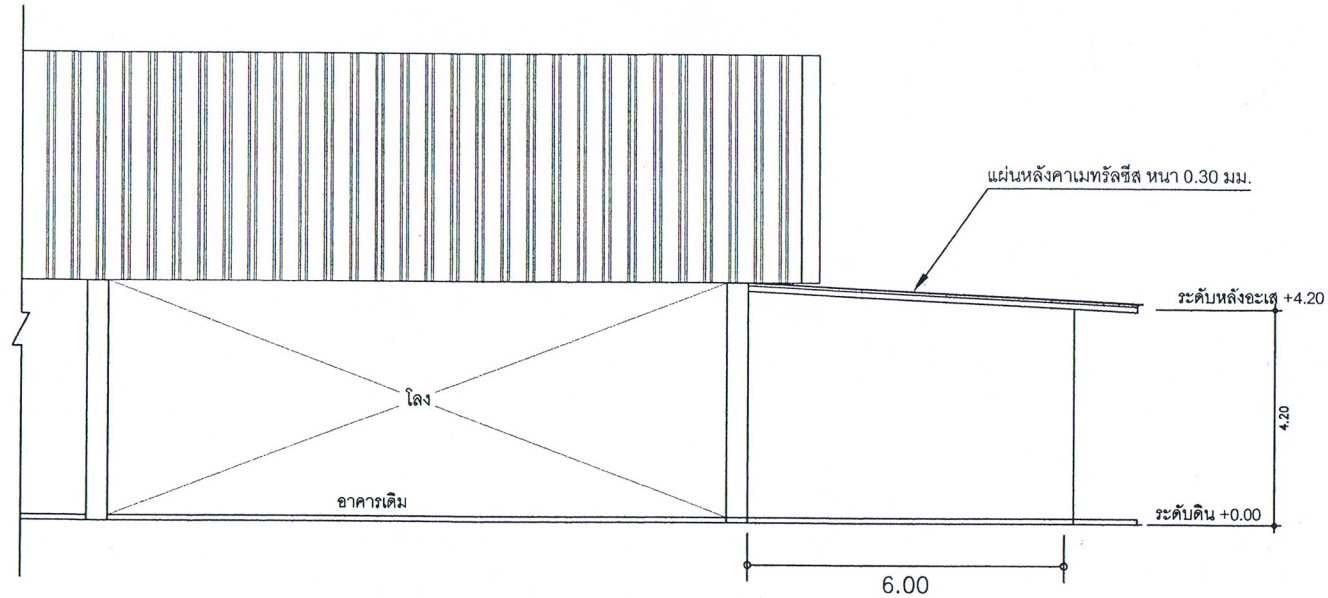


## รูปด้าน

SCALE 1: 200

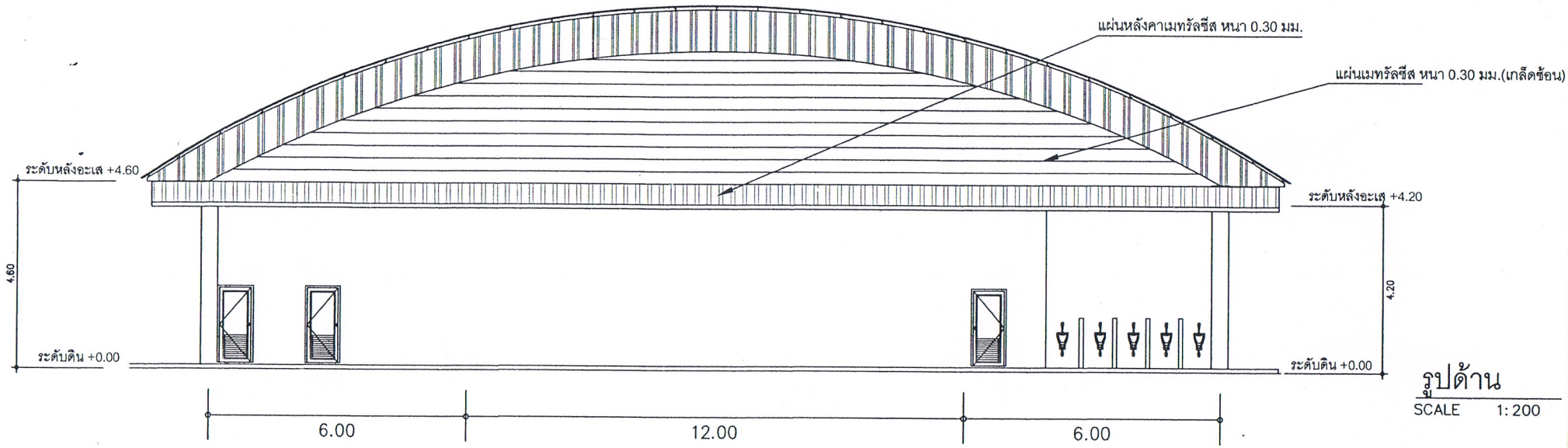


## รูปด้าน

SCALE 1: 200

| | | | | | | | | | | | |
|---|---|---|---|---|---|---|---|---|---|---|---|
| | โครงการ | สถานที่ตั้ง | จัดทำแบบรูปรายการ | กองช่าง อบต. | ออกแบบ | วิศวกรโครงสร้าง | ตรวจสอบ | กองช่าง อบต. | เห็นชอบ | สำนักงานปลัด อบต. | อนุมัติ | นายกองค์การบริหารส่วนตำบล |
| | ปรับปรุงต่อเติม อาคารอเนกประสงค์(โดม) | ที่ทำการ อบต.เพ็กใหญ่ ต.เพ็กใหญ่ อ.พล จ.ขอนแก่น | ( นายชาญเดช กองเงิน ) นายช่างโยธา | | (นายเกรียงศั.:ดิ์ วังกานนท์) วิศวกรโยธา | | ( นายนิรัญ นาชิต ) ผู้อำนวยการกองช่าง อบต. | | (นายสุพจน์ ดอนมงคุณ) ปลัดองค์การบริหารส่วนตำบลเพ็กใหญ่ | | ( นายวิชาญ มหาราช ) นายกองค์การบริหารส่วนตำบลเพ็กใหญ่ |
| | แสดงแบบ | | | | | | | | | | |

ชย. 8830

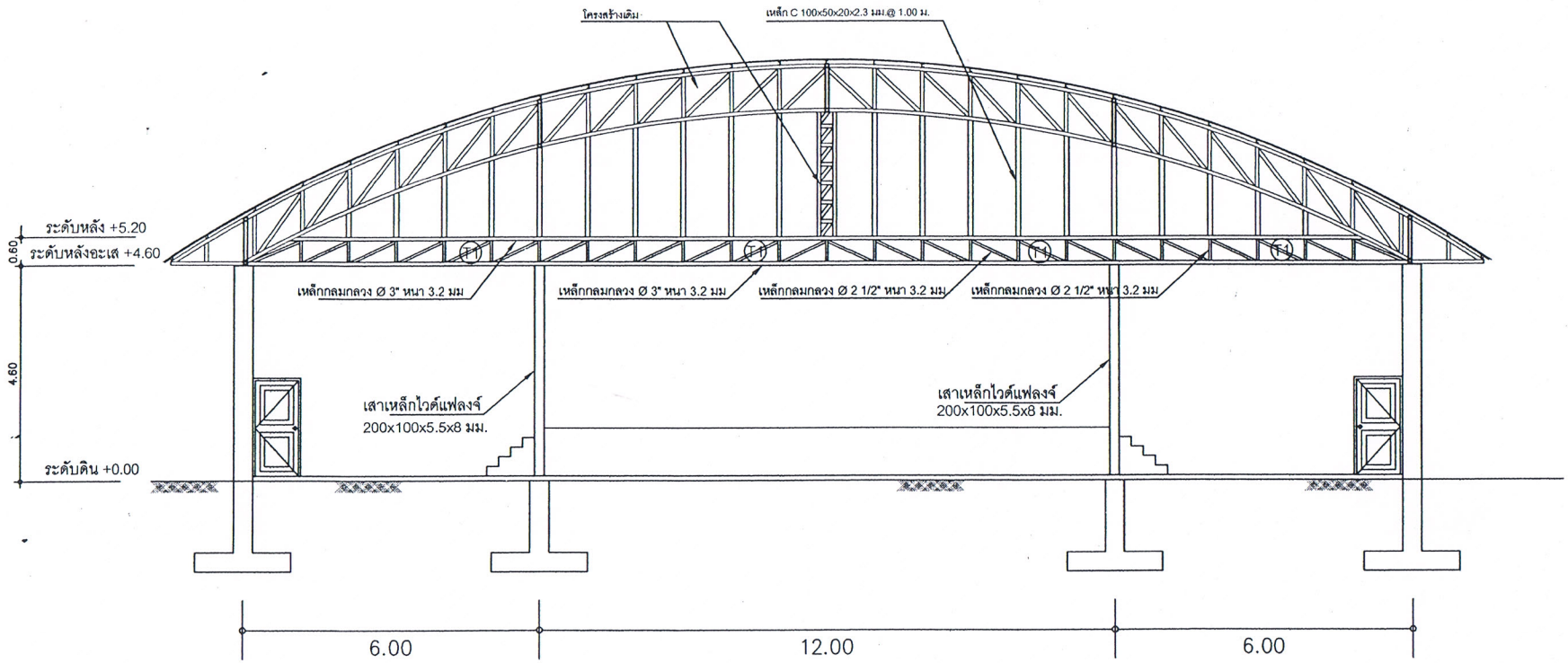


# รูปตัดตามขวาง

SCALE 1:100

| | | | | | | | | | | | |
|---|---|---|---|---|---|---|---|---|---|---|---|
| | โครงการ | สถานที่ตั้ง | จัดทำแบบรูปรายการ | กองช่าง อบต. | ออกแบบ | วิศวกรโครงสร้าง | ตรวจสอบ | กองช่าง อบต. | เห็นชอบ | สำนักงานปลัด อบต. | อนุมัติ | นายกองค์การบริหารส่วนตำบล |
| | ปรับปรุงต่อเติม อาคารอเนกประสงค์(โดม) | ที่ทำการ อบต.เพ็กใหญ่ ต.เพ็กใหญ่ อ.พล จ.ขอนแก่น | ( นายชาญเดช กองเงิน ) นายช่างโยธา | | (นายเกรียงศักดิ์ วังกานนท์) วิศวกรโยธา ภ.ว.8830 | | ( นายนิรัญ นาชิต ) ผู้อำนวยการกองช่าง อบต. | | (นายสุพจน์ ดอนมงคุณ) ปลัดองค์การบริหารส่วนตำบลเพ็กใหญ่ | | ( นายวิชาญ มหาราช ) นายกองค์การบริหารส่วนตำบลเพ็กใหญ่ | |
| | แสดงแบบ | | | | | | | | | | | |

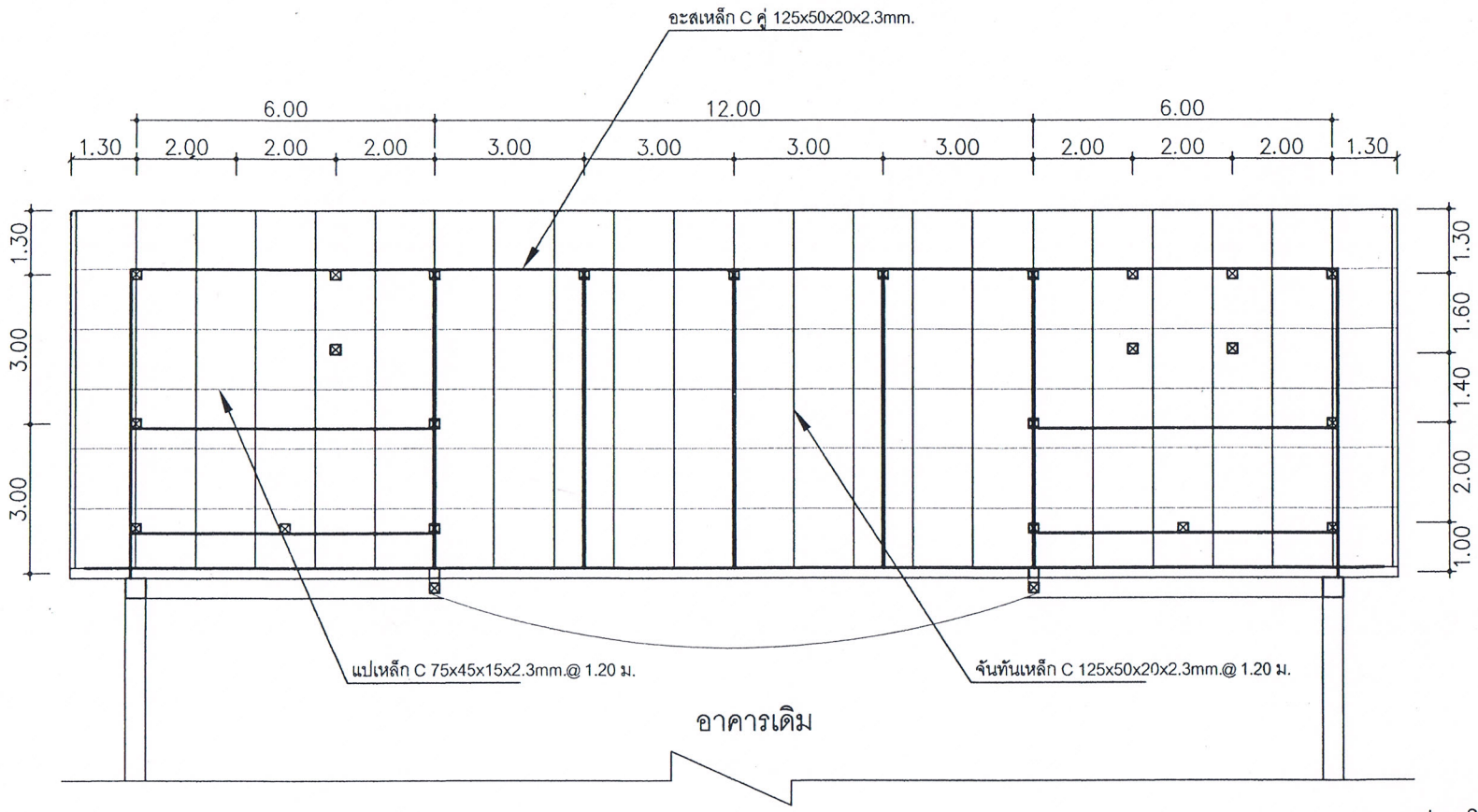


## แปลนโครงหลังคา

SCALE 1:100

| | | | | | | | | | | | |
|---|---|---|---|---|---|---|---|---|---|---|---|
| | โครงการ | สถานที่ตั้ง | จัดทำแบบรูปรายการ | กองช่าง อบต. | ออกแบบ | วิศวกรโครงสร้าง | ตรวจสอบ | กองช่าง อบต. | เห็นชอบ | สำนักงานปลัด อบต. | อนุมัติ | นายกองค์การบริหารส่วนตำบล |
| | ปรับปรุงต่อเติม อาคารอเนกประสงค์(โดม) | ที่ทำการ อบต.เพ็กใหญ่ ต.เพ็กใหญ่ อ.พล จ.ขอนแก่น | ( นายชาญเดช กองเงิน ) นายช่างโยธา | | (นายเกรียงศักดิ์ วังกานนท์) วิศวกรโยธา | | ( นายนิรัญ นาชิต ) ผู้อำนวยการกองช่าง อบต. | | (นายสุพจน์ ดอนมงคุณ ) ปลัดองค์การบริหารส่วนตำบลเพ็กใหญ่ | | ( นายวิชาญ มหาราช ) นายกองค์การบริหารส่วนตำบลเพ็กใหญ่ | |
| | แสดงแบบ | | | | | | | | | | | |

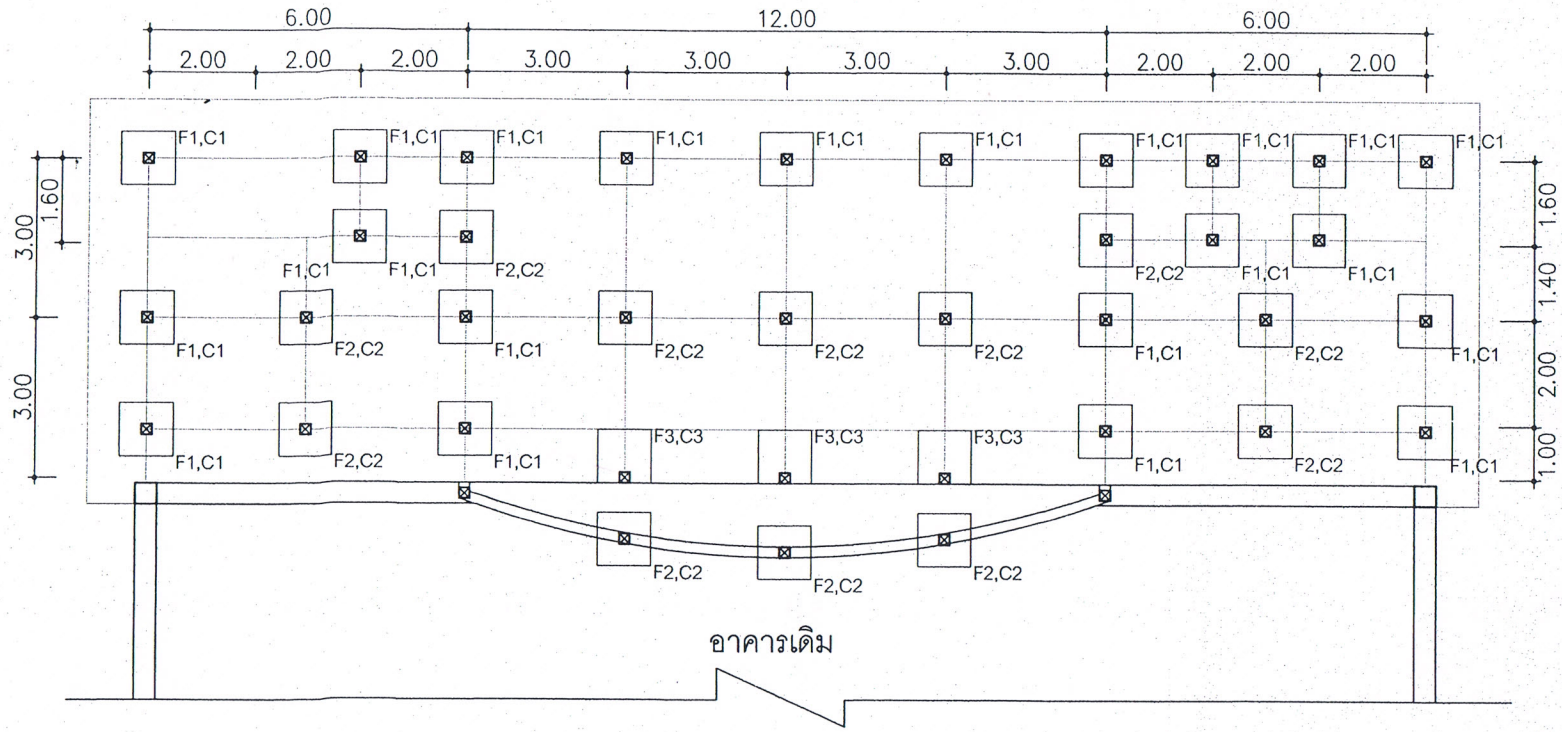


## แปลนฐานราก

SCALE 1:100

| | | | | | | | | | | | |
|---|---|---|---|---|---|---|---|---|---|---|---|
| | โครงการ | สถานที่ตั้ง | จัดทำแบบรูปรายการ | กองช่าง อบต. | ออกแบบ | วิศวกรโครงสร้าง | ตรวจสอบ | กองช่าง อบต. | เห็นชอบ | สำนักงานปลัด อบต. | อนุมัติ | นายกองค์การบริหารส่วนตำบล |
| | ปรับปรุงต่อเติม อาคารอเนกประสงค์(โดม) | ที่ทำการ อบต.เพ็กใหญ่ ต.เพ็กใหญ่ อ.พล จ.ขอนแก่น | ( นายชาญเดช กองเงิน ) นายช่างโยธา | | (นายเกรียงศักดิ์ วังกานนท์) วิศวกรโยธา | | ( นายนิรัญ นาชิต ) ผู้อำนวยการกองช่าง อบต. | | (นายสุพจน์ ดอนมงคุณ ) ปลัดองค์การบริหารส่วนตำบลเพ็กใหญ่ | | ( นายวิชาญ มหาราช ) นายกองค์การบริหารส่วนตำบลเพ็กใหญ่ | |
| | แสดงแบบ | | | | | | | | | | | |

สย. 8830

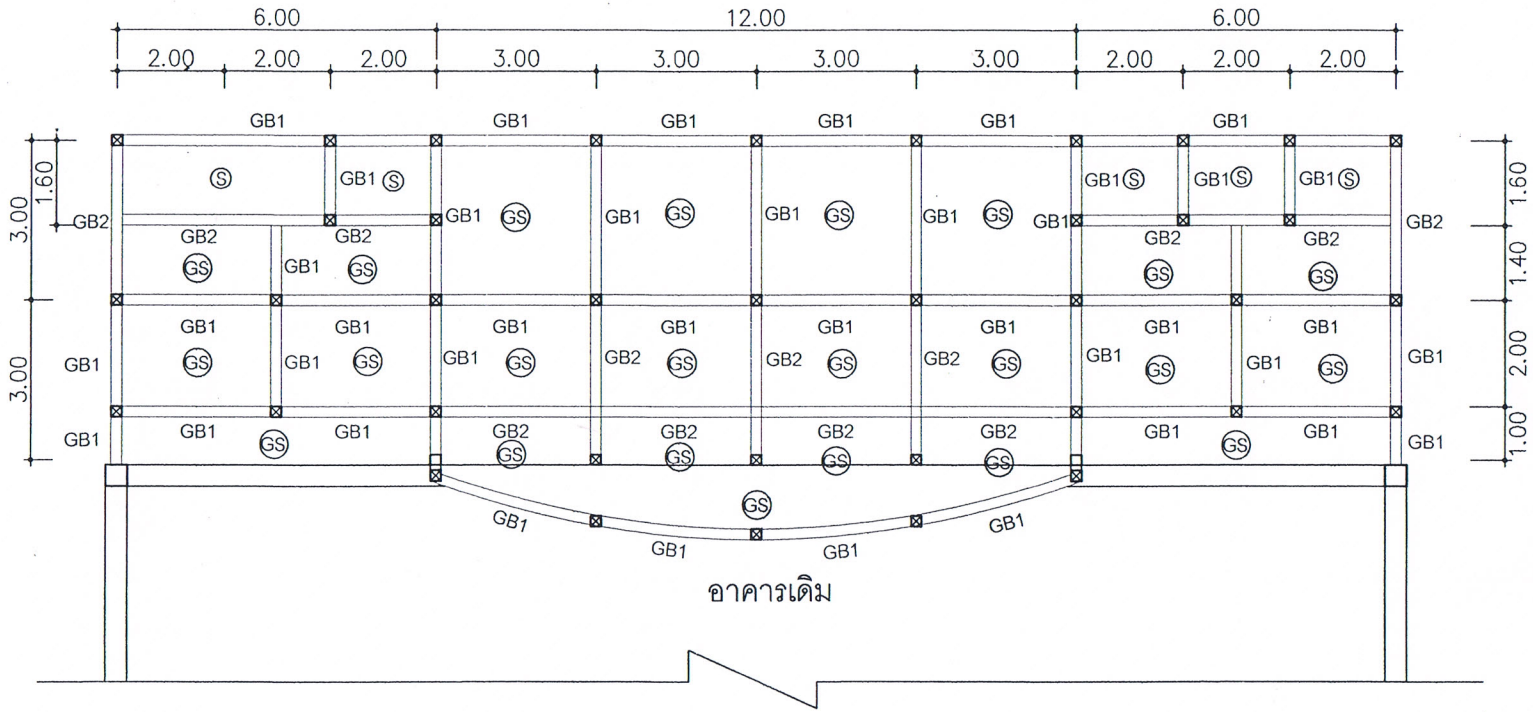


## แปลนคานคอดิน พื้น

SCALE 1:100

| | | | | | | | | | | | |
|---|---|---|---|---|---|---|---|---|---|---|---|
| | โครงการ | สถานที่ตั้ง | จัดทำแบบรูปรายการ | กองช่าง อบต. | ออกแบบ | วิศวกรโครงสร้าง | ตรวจสอบ | กองช่าง อบต. | เห็นชอบ | สำนักงานปลัด อบต. | อนุมัติ | นายกองค์การบริหารส่วนตำบล |
| | ปรับปรุงต่อเติม อาคารอเนกประสงค์(โดม) | ที่ทำการ อบต.เพ็กใหญ่ ต.เพ็กใหญ่ อ.พล จ.ขอนแก่น | | ( นายชาญเดช กองเงิน ) นายช่างโยธา | | (นายเกรียงศักดิ์ วังกานนท์) วิศวกรโยธา | | ( นายนิรัญ นาชิต ) ผู้อำนวยการกองช่าง อบต. | | (นายสุพจน์ ดอนมงคุณ) ปลัดองค์การบริหารส่วนตำบลเพ็กใหญ่ | | ( นายวิชาญ มหาราช ) นายกองค์การบริหารส่วนตำบลเพ็กใหญ่ |
| | แสดงแบบ | | | | | | | | | | | |

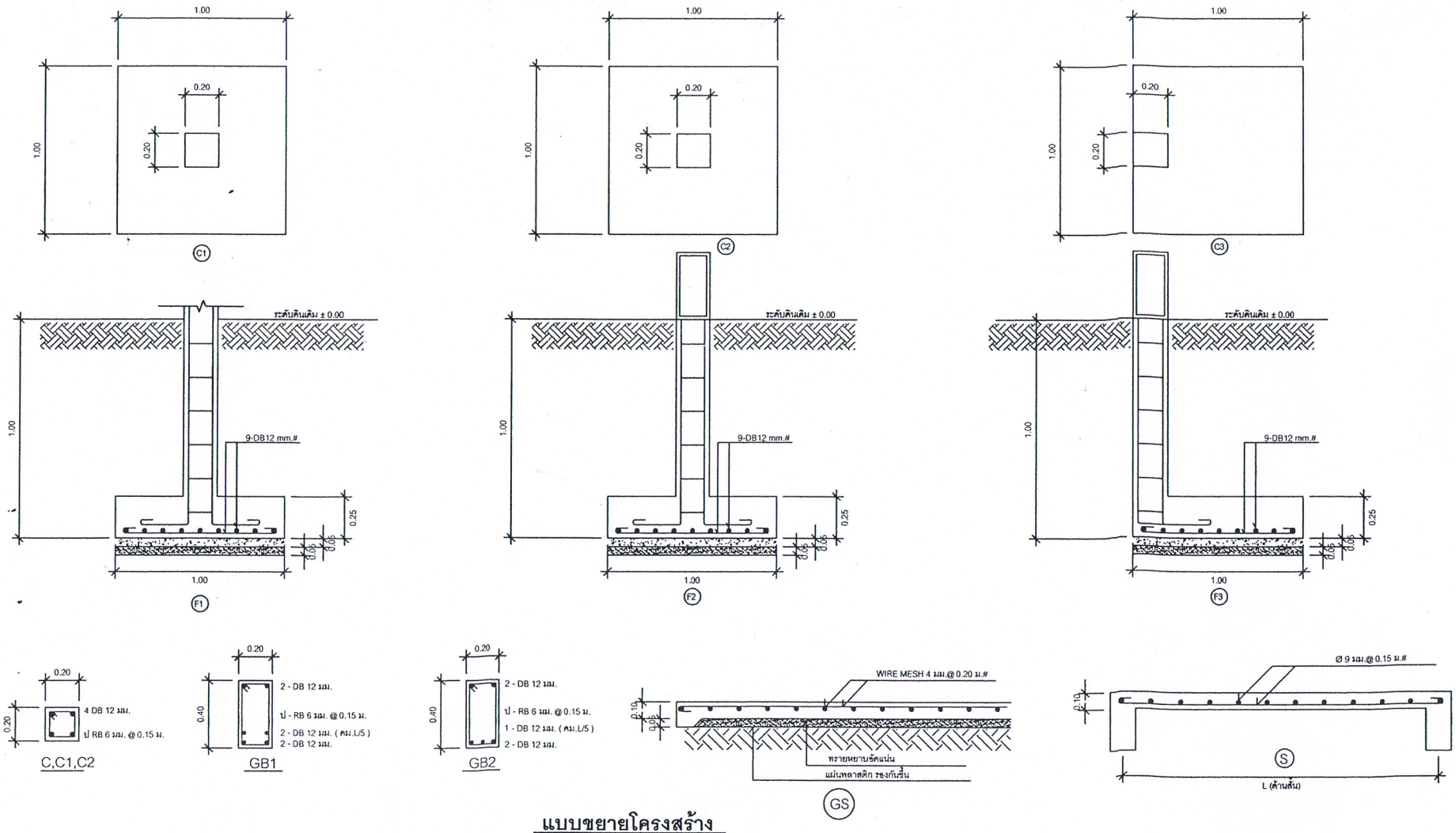


## แบบขยายโครงสร้าง

SCALE 1 : 25

| | | | | | | | | | | | |
|---|---|---|---|---|---|---|---|---|---|---|---|
| | โครงการ | สถานที่ตั้ง | จัดทำแบบรูปรายการ | กองช่าง อบต. | ออกแบบ | วิศวกรโครงสร้าง | ตรวจสอบ | กองช่าง อบต. | เห็นชอบ | สำนักงานปลัด อบต. | อนุมัติ | นายกองค์การบริหารส่วนตำบล |
| | ปรับปรุงต่อเติม อาคารอเนกประสงค์(โดม) | ที่ทำการ อบต.เพ็กใหญ่ ต.เพ็กใหญ่ อ.พล จ.ขอนแก่น | ( นายชาญเดช กองเงิน ) นายช่างโยธา | (นายเกรียงศักดิ์ วังกานนท์) วิศวกรโยธา | | | ( นายนิรัญ นาชิต ) ผู้อำนวยการกองช่าง อบต. | | (นายสุพจน์ ดอนมงคุณ ) ปลัดองค์การบริหารส่วนตำบลเพ็กใหญ่ | | ( นายวิชาญ มหาราช ) นายกองค์การบริหารส่วนตำบลเพ็กใหญ่ | |
| | แสดงแบบ | | | | | | | | | | | |

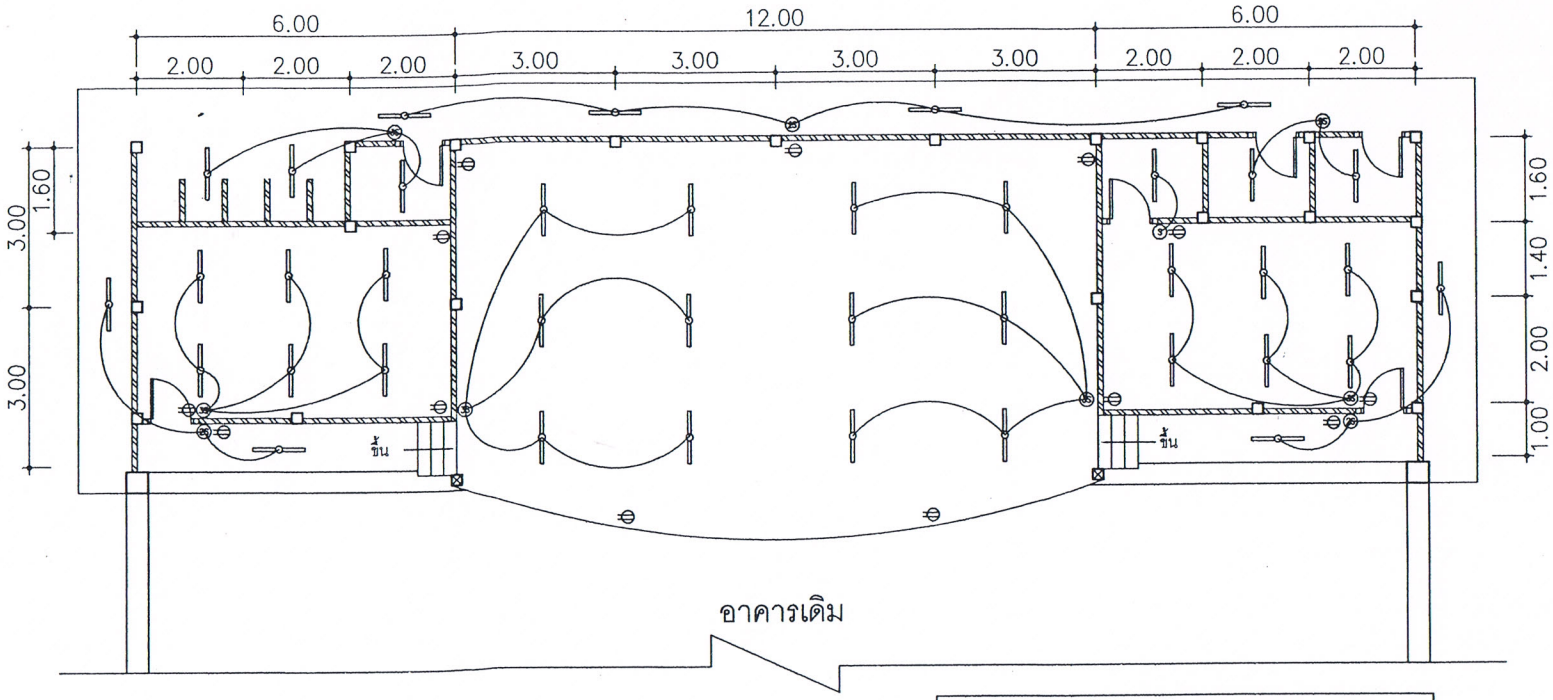


| รายการประกอบแบบไฟฟ้า | |
|---|---|
| (S) (2S) (3S) | สวิทช์เปิด-ปิดไฟฟ้า ชนิดทางเดียว (1 ตัวใน 1 ตลับ) (2 ตัวใน 1 ตลับ) (3 ตัวใน 1 ตลับ) |
| | ปลั๊กไฟฟ้า |
| | ดวงโคมสี่เหลี่ยมติดกับเพดาน (Fluorescent Lamp 1x36 W.) |
| | ติดตั้ง เซอร์กิตเบรกเกอร์ |

# แปลนไฟฟ้า

SCALE 1:100

| โครงการ | สถานที่ตั้ง | จัดทำแบบรูปรายการ | กองช่าง อบต. | ออกแบบ | วิศวกรโครงสร้าง | ตรวจสอบ | กองช่าง อบต. | เห็นชอบ | สำนักงานปลัด อบต. | อนุมัติ | นายกองค์การบริหารส่วนตำบล |
|---|---|---|---|---|---|---|---|---|---|---|---|
| ปรับปรุงต่อเติม อาคารอเนกประสงค์(โดม) | ที่ทำการ อบต.เพ็กใหญ่ ต.เพ็กใหญ่ อ.พล จ.ขอนแก่น | | ( นายชาญเดช กองเงิน ) นายช่างโยธา | | (นายเกรียงศักดิ์ วังกานนท์) วิศวกรโยธา | | ( นายนิรัญ นาชิต ) ผู้อำนวยการกองช่าง อบต. | | (นายสุพจน์ ดอนมงคุณ) ปลัดองค์การบริหารส่วนตำบลเพ็กใหญ่ | | ( นายวิชาญ มหาราช ) นายกองค์การบริหารส่วนตำบลเพ็กใหญ่ |
| แสดงแบบ | | | | | | | | | | | |

| รายการสุขภัณฑ์ | | | |
|---|---|---|---|
| ลำดับ | รายการ | สี | รุ่น |
| ① | โถส้วมนั่งราบชนิดชักโครก | | |
| ② | อ่างล้างหน้าชนิดแขวนผนัง | | |
| ③ | ฝักบัวอาบน้ำชนิดสายอ่อน | | |
| ④ | ที่วางสบู่ | | |
| ⑤ | ก๊อกน้ำ | | |
| ⑥ | โถปัสสาวะพร้อมอุปกรณ์ | | |
| ⑦ | ช่องระบายน้ำทิ้ง Ø 2" พร้อมฝา | | |

หมายเหตุ สุขภัณฑ์ใช้ของ COTTO หรือเทียบเท่า เลือกแบบและรุ่นภายหลังพร้อมติดเส้น PVC.ทุกมุมกระเบื้อง

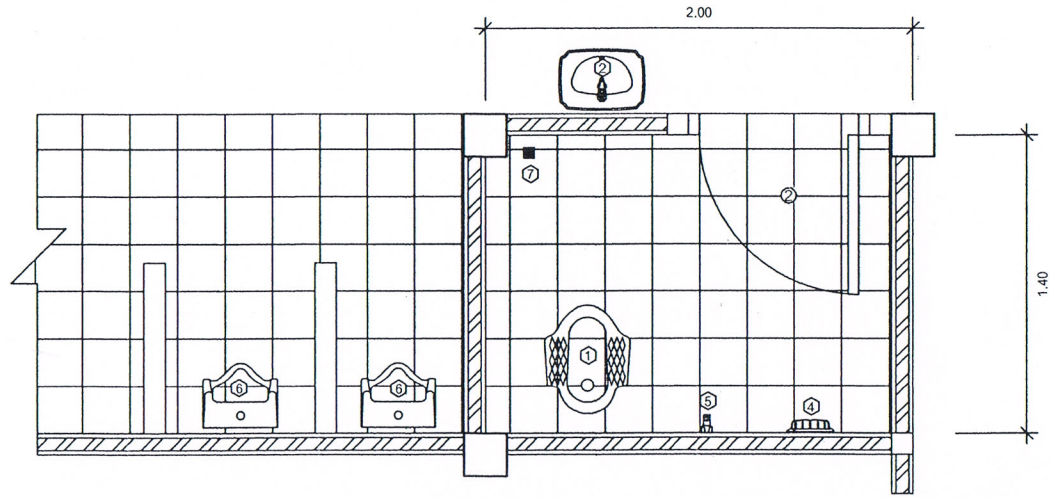


## ขยายแปลนห้องน้ำ

| | | | | | | | | | | | |
|---|---|---|---|---|---|---|---|---|---|---|---|
| | โครงการ | สถานที่ตั้ง | จัดทำแบบรูปรายการ | กองช่าง อบต. | ออกแบบ | วิศวกรโครงสร้าง | ตรวจสอบ | กองช่าง อบต. | เห็นชอบ | สำนักงานปลัด อบต. | อนุมัติ | นายกองค์การบริหารส่วนตำบล |
| | ปรับปรุงต่อเติม อาคารอเนกประสงค์(โดม) | ที่ทำการ อบต.เพ็กใหญ่ ต.เพ็กใหญ่ อ.พล จ.ขอนแก่น | ( นายชาญเดช กองเงิน ) นายช่างโยธา | | (นายเกรียงศักดิ์ วังกานนท์) วิศวกรโยธา | | ( นายนิรัญ นาชิต ) ผู้อำนวยการกองช่าง อบต. | | (นายสุพจน์ ดอนมงคุณ ) ปลัดองค์การบริหารส่วนตำบลเพ็กใหญ่ | | ( นายวิชาญ มหาราช ) นายกองค์การบริหารส่วนตำบลเพ็กใหญ่ | |
| | แสดงแบบ | | | | | | | | | | | |

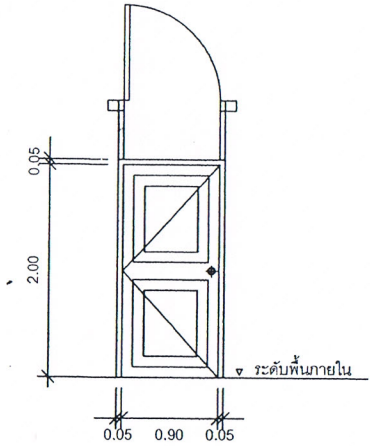


①

| | |
|---|---|
| ชนิดประตู | บานเปิดเดี่ยว |
| วงกบ | ไม้เนื้อแข็ง 2"x 4" ทำสีธรรมชาติ |
| กรอบบาน | ไม้เนื้อแข็ง 1 1/2" x 3" |
| ลูกฟัก | ไม้เนื้อแข็ง |
| อุปกรณ์ | บานเปิดครบชุด |

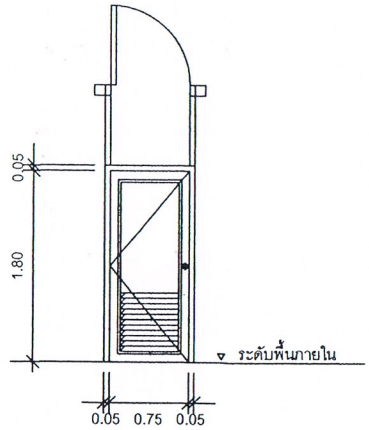


②

| | |
|---|---|
| ชนิดประตู | บานเปิด PVC. |
| วงกบ | PVC. ขนาด 2" x 5" |
| กรอบบาน | PVC. ขนาด 1 1/2" x 6" |
| ลูกฟัก | เกล็ดระบายอากาศด้านล่าง |
| อุปกรณ์ | บานเปิด PVC.ครบชุด |

แบบขยายประตู
มาตราส่วน 1: 75

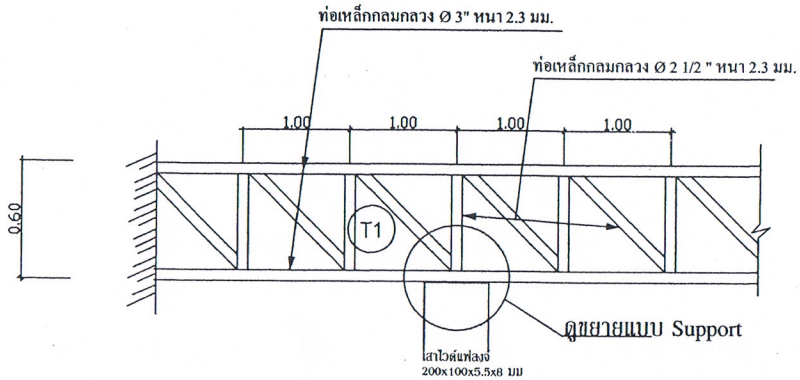


แบบขยาย Truss T1
มาตราส่วน 1: 75

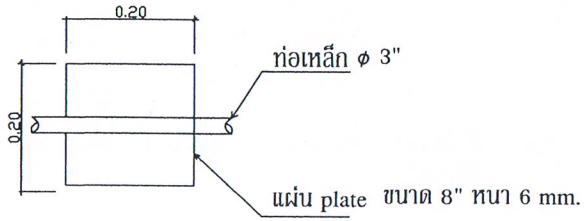


ขยายแบบ Support
มาตราส่วน 1: 30

| | | | | | | | | | | | |
|---|---|---|---|---|---|---|---|---|---|---|---|
| โครงการ | สถานที่ตั้ง | จัดทำแบบรูปรายการ | กองช่าง อบต. | ออกแบบ | วิศวกรโครงสร้าง | ตรวจสอบ | กองช่าง อบต. | เห็นชอบ | สำนักงานปลัด อบต. | อนุมัติ | นายกองค์การบริหารส่วนตำบล |
| ปรับปรุงต่อเติม อาคารอเนกประสงค์(โดม) | ที่ทำการ อบต.เพ็กใหญ่ ต.เพ็กใหญ่ อ.พล จ.ขอนแก่น | ( นายชาญเดช กองเงิน ) นายช่างโยธา | | (นายเกรียงศักดิ์ วังกานนท์) วิศวกรโยธา | | ( นายนิรัญ นาจิต ) ผู้อำนวยการกองช่าง อบต. | | (นายสุพจน์ ดอนมงคุณ ) ปลัดองค์การบริหารส่วนตำบลเพ็กใหญ่ | | ( นายวิชาญ มหาราช ) นายกองค์การบริหารส่วนตำบลเพ็กใหญ่ | |
| แสดงแบบ | | | | | | | | | | | |

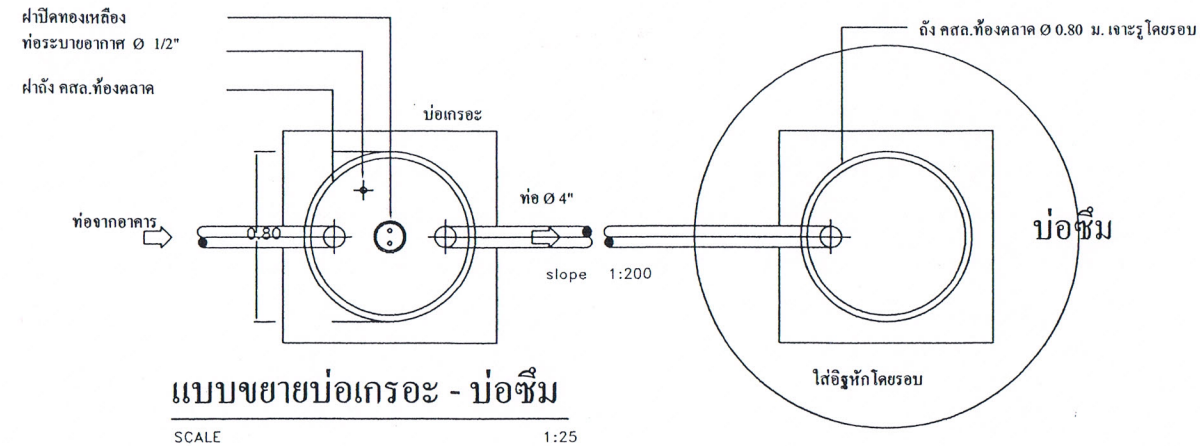


## แบบขยายบ่อเกรอะ - บ่อซึม

SCALE 1:25

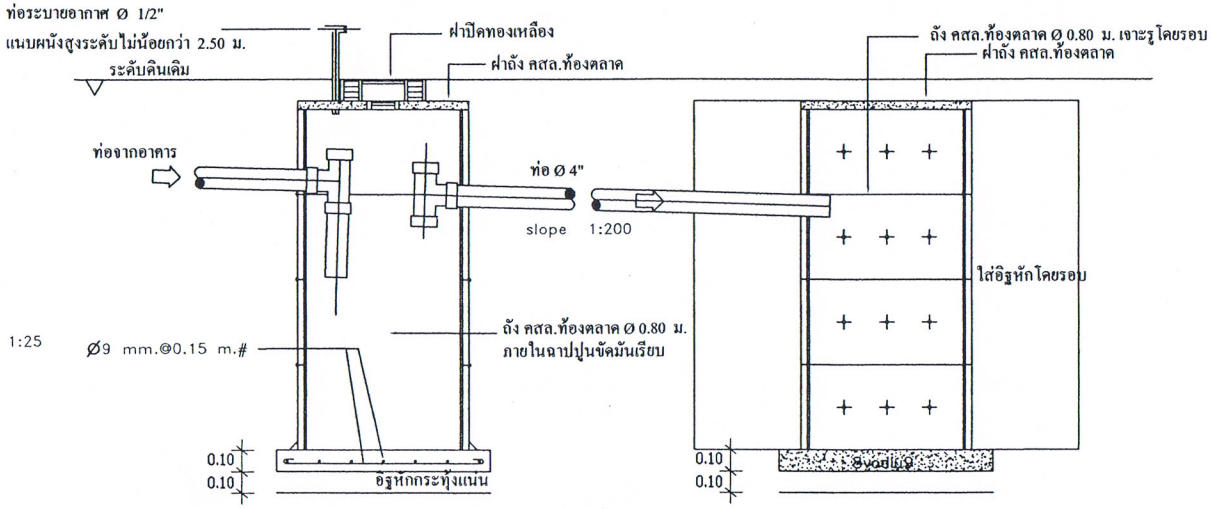


## แบบขยายบ่อเกรอะ - บ่อซึม

SCALE 1:25

| | | | | | | | | | | | |
|---|---|---|---|---|---|---|---|---|---|---|---|
| | โครงการ | สถานที่ตั้ง | จัดทำแบบรูปรายการ | กองช่าง อบต. | ออกแบบ | วิศวกรโครงสร้าง | ตรวจสอบ | กองช่าง อบต. | เห็นชอบ | สำนักงานปลัด อบต. | อนุมัติ | นายกองค์การบริหารส่วนตำบล |
| | ปรับปรุงต่อเติม อาคารอเนกประสงค์(โดม) | ที่ทำการ อบต.เพ็กใหญ่ ต.เพ็กใหญ่ อ.พล จ.ขอนแก่น | ( นายชาญเดช กองเงิน ) นายช่างโยธา | | (นายเกรียงศักดิ์ วังกานนท์) วิศวกรโยธา | | ( นายนิรัญ นาชิต ) ผู้อำนวยการกองช่าง อบต. | | (นายสุพจน์ ดอนมงคุณ ) ปลัดองค์การบริหารส่วนตำบลเพ็กใหญ่ | | ( นายวิชาญ มหาราช ) นายกองค์การบริหารส่วนตำบลเพ็กใหญ่ | |
| | แสดงแบบ | | | | | | | | | | | |

## ข้อความแผ่นป้ายหลังการก่อสร้างแล้วเสร็จ

**โครงการก่อสร้างของ อบต.เพ็กใหญ่**

โครงการ.....
ปีงบประมาณที่ทำการก่อสร้าง.....
วงเงินก่อสร้าง.....บาท
งบประมาณ.....
ระยะเวลาที่ผู้รับจ้างรับประกันความชำรุดบกพร่อง.....ปี
เริ่ม.....สิ้นสุด.....

1. เสา พื้นป้ายทาสีเขียวทั้ง 2 ด้าน ใช้สีน้ำมัน ก่อนทาสีจริงให้ทาสีกันสนิมก่อน 2 ครั้ง
2. ตัวหนังสือสีขาว
3. ขนาดตัวหนังสือกำหนดตามความเหมาะสม ข้อความตามแบบที่กำหนด
4. แผ่นเหล็ก ขนาด กว้าง 1.20 เมตร ยาว 2.40 เมตร
5. จุดติดตั้งป้ายกำหนดตามความเหมาะสม ให้สามารถมองเห็นได้ชัดเจน

## ข้อความแผ่นป้ายก่อนการก่อสร้าง

โครงการก่อสร้างของ อบต.เพ็กใหญ่
โทร. ...0 - 4341 - 8042.....
ประเภทสิ่งก่อสร้าง.....
ปริมาณงานก่อสร้าง.....
ชื่อ ที่อยู่ หมายเลขโทรศัพท์ ผู้รับจ้าง.....
ระยะเวลาเริ่มต้นและระยะเวลาสิ้นสุด รวมเป็นกี่วัน.....
วงเงินงบประมาณที่ได้ตั้งไว้หรือที่ได้รับ.....
ราคากลาง ค่าก่อสร้าง.....
วงเงินค่าก่อสร้างตามที่ได้ลงนามในสัญญาจ้าง.....
ชื่อความการตรวจการจ้าง และผู้ควบคุมงาน พร้อมหมายเลขโทรศัพท์.....

**หมายเหตุ**

- วัสดุที่ใช้ทำแผ่นป้ายให้ใช้ผ้าไวนิล ขนาดกว้างไม่น้อยกว่า 1.20 เมตร ยาวไม่น้อยกว่า 2.40 เมตร
- ขนาดตัวหนังสือกำหนดตามความเหมาะสม ข้อความที่กำหนด
- จุดติดตั้งป้ายกำหนดตามความเหมาะสม ให้สามารถมองเห็นได้ชัดเจน
- ผู้รับจ้างจะต้องติดตั้งแผ่นป้ายภายใน 7 วัน นับตั้งแต่วันลงนามในสัญญาจ้าง

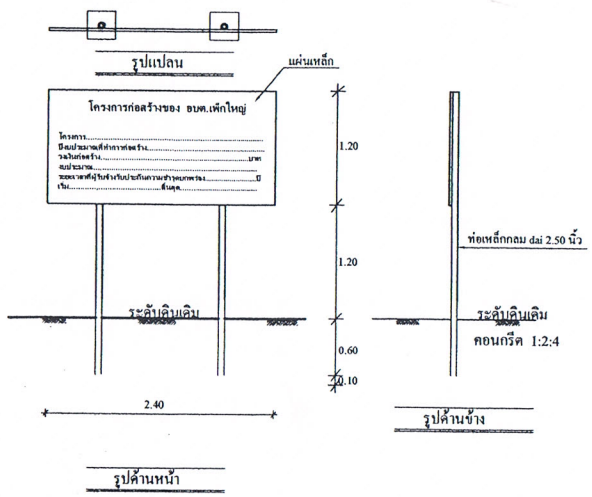


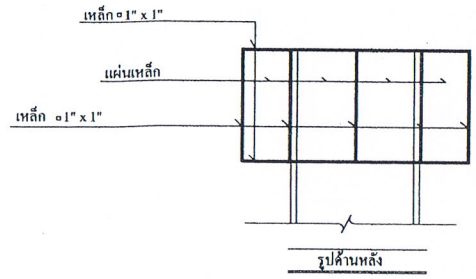


### รายการประกอบแบบ

1. เสาพื้นป้ายทาสีเขียวทั้ง 2 ด้านใช้สีน้ำมัน
2. ตัวหนังสือสีขาว
3. ขนาดตัวหนังสือกำหนดตามความเหมาะสม ข้อความตามแบบที่กำหนด
4. แผ่นเหล็กขนาดกว้าง 1.20 ม. x 2.40 ม.

**หมายเหตุ**

- จุดก่อสร้างกำหนดตามความเหมาะสม ในสนาม สามารถมองเห็นได้ชัดเจน

**แบบป้ายมาตราฐานสำหรับโครงการขององค์การบริหารส่วนตำบลเพ็กใหญ่**
**(แผ่นป้ายภายหลังการก่อสร้างแล้วเสร็จ)**

| | | | | | | | | | | | |
|---|---|---|---|---|---|---|---|---|---|---|---|
| | โครงการ | สถานที่ตั้ง | จัดทำแบบรูปรายการ | กองช่าง อบต. | ออกแบบ | วิศวกรโครงสร้าง | ตรวจสอบ | กองช่าง อบต. | เห็นชอบ | สำนักงานปลัด อบต. | อนุมัติ | นายกองค์การบริหารส่วนตำบล |
| | ปรับปรุงต่อเติม อาคารอเนกประสงค์(โดม) | ที่ทำการ อบต.เพ็กใหญ่ ต.เพ็กใหญ่ อ.พล จ.ขอนแก่น | | ( นายชาญเดช กองเงิน ) นายช่างโยธา | | (นายเกรียงศักดิ์ วังกานนท์) วิศวกรโยธา | | ( นายนิรัญ นาชิต ) ผู้อำนวยการกองช่าง อบต. | | (นายสุพจน์ ดอนมงคุณ ) ปลัดองค์การบริหารส่วนตำบลเพ็กใหญ่ | | ( นายวิชาญ มหาราช ) นายกองค์การบริหารส่วนตำบลเพ็กใหญ่ |
| | แสดงแบบ | | | | | | | | | | | |